P 65

Série Bleu OBD-D (*6,5 Tonnen*)

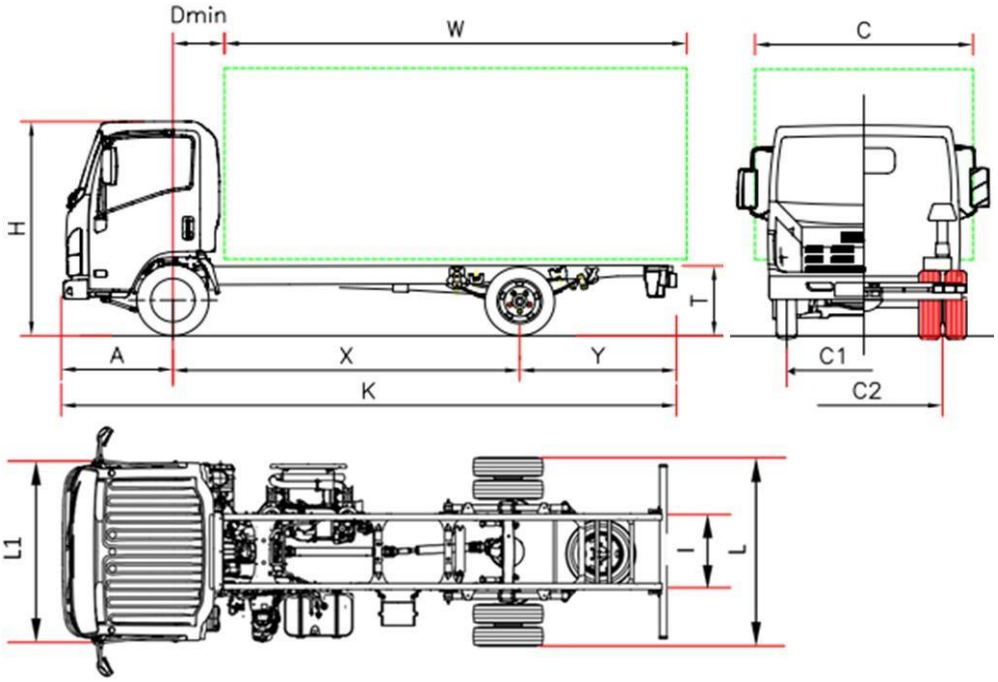

CHF 51.423 ohne MWST

P 65		P65 H	P 65 K
Radstand	X	3395	3845
Fahrzeuglänge	K	6090	6735
Aufbaulänge min. (1)	W	4270	4915
Aufbaulänge max. (1)	W	4555	5205
Überhang hinten	Y	1585	1780
ChAchsensbreite	T	800	
Kabinenhöhe	H	2250	
Fahrgestellbreite	L	1990	
Kabinenbreite(2)	L1	2040	
Aufbaubreite(3)	C	2345	
Aufbauabstand min.	D min	710(6)	
Überhang vorne	A	1110	
ChAchsensbreite	I	750	
Spur vorne	C1	1680	
Spur hinten	C2	1525	
Bodenfreiheit	-	210	
Wendekreis (4)	-	12,7	14,2
GEWICHT (kg)			
Leergewicht(5)		2600	2640
Leergewicht Achsen vorne / hinten		1730/870	1750/890
Gesamtgewicht		6500	
Maximale Achslast vorne/hinten		3100 / 4600	
Maximale Anhängelast ungebremst/Maximale Anhängelast gebremst		750 / 3500	

1. Die Länge der Karosserie bezieht sich auf ein gleichmäßig beladenes Fahrzeug, bis zur maximalen Kapazität auf jeder Achse (Abmessungen, die in der Konformitätserklärung ohne Fahrgestellmodifikationen angegeben sind).
2. Ausgenommen Blinker und Seitenspiegel.
3. Mögliche Breiten mit optionalen Spiegelhalterungen 2040/2170 – 2170/2345 – 2345/2500
4. Wendekreis zwischen zwei Bordsteinen
5. Das Leergewicht beinhaltet das Reserverad, einen vollen Kraftstofftank und den Fahrer mit 75kg. NEES +35 Kg (25/10)
6. NEES II 650.

Technische und spezifische Daten gelten nur als Richtwert und können jederzeit und ohne Vorankündigung geändert werden.

P 65 - Radstand (mm) H 3395 - K 3845

FEBRUAR 2021 **CHF 51.423(**)**

Zusatzausrüstung	NEES 2	CHF 1680 (**)
		(**)ohne MWST

Standardausrüstung		
• EGR - DPD - SCR • MID display • Motorbremse • Rückfahr-Warnsignal • Immobilizer	• Zentralverriegelung mit Funkfernbedienung • Elektrische Fensterheber • Gefederter Sitz • Elektrische und beheizte Rückspiegel • Autoradio DAB+ mit USB	• Scheinwerferhöhe man. verstellbar • Tagfahrlicht • Einstellbare Lenkradposition (Neigung und Höhe) • Geschwindigkeitsbegrenzer (90km/h)

Option		
	• Klimaanlage	CHF 1089 (**)
	• Radstandsänderung	Auf Anfrage
	• Bodybuilder-Steuergerät	CHF 403 (**)

Motor	**ISUZU 4JJ1E6N Motor Diesel 4 Zylinder.** Commonrail, Intercooler Direkteinspritzung Ladeluftkühler mit Turbolader mit variabler Geometrie. HUBRAUM 2999 cm^3 LEISTUNG 110kW (150 ps) 2800 rpm DREHMOMENT 375 Nm 1600 – 2800 rpm EMISSIONEN EURO VI OBD-D.
Sicherheit	ABS **ESC (Elektronische Stabilitätskontrolle) und ASR** **LDWS** **AEBS** SRS 2 Airbag (Fahr./Beifahr.)
Tank	**90 L** / **16 L** Ad-Blue®
Getriebe und Differentialübersetzung	6 Gänge MYY6S – 5.979 - 3.434 - 1.832 - 1.297 - 1.000 - 0.759; Rückwärts 5.068; Differentialübersetzung 4.556 (41/9)
Getriebeart	**Mechanisch** / NEES 2
Chassismasse	Breite 70 mm, Höhe 214 mm, Stärke 5 mm
Plätze	3
Achsen	2 Hinterachsantrieb mit Doppelbereifung
Bereifung	Vorne 215/75 R17,5C . Hinten 215/75 R17,5C Doppelbereifung.
Bremsen	Fussbremse. Scheibenbremse vorne und hinten. Hydraulisches 2-Kreis Bremssystem mit ABS, Handbremse wirkend auf Kardanwelle.
Aufhängung	Vorne und hinten mit parabolischen Blattfedern, ergänzt durch Endanschlag-Gummi; doppeltwirkende hydraulische Teleskopstossdämpfer. Stabilisatoren vorne.
Elektrische Anlage	Nominal Spannung 24V - Generator 90A -Getriebe: 2 x Batterie 70Ah

Technische und spezifische Daten gelten nur als Richtwert und können jederzeit und ohne Vorankündigung geändert werden.