ISUZU

L 35

Série Bleu OBD-D (*3,5 Tonnen*)

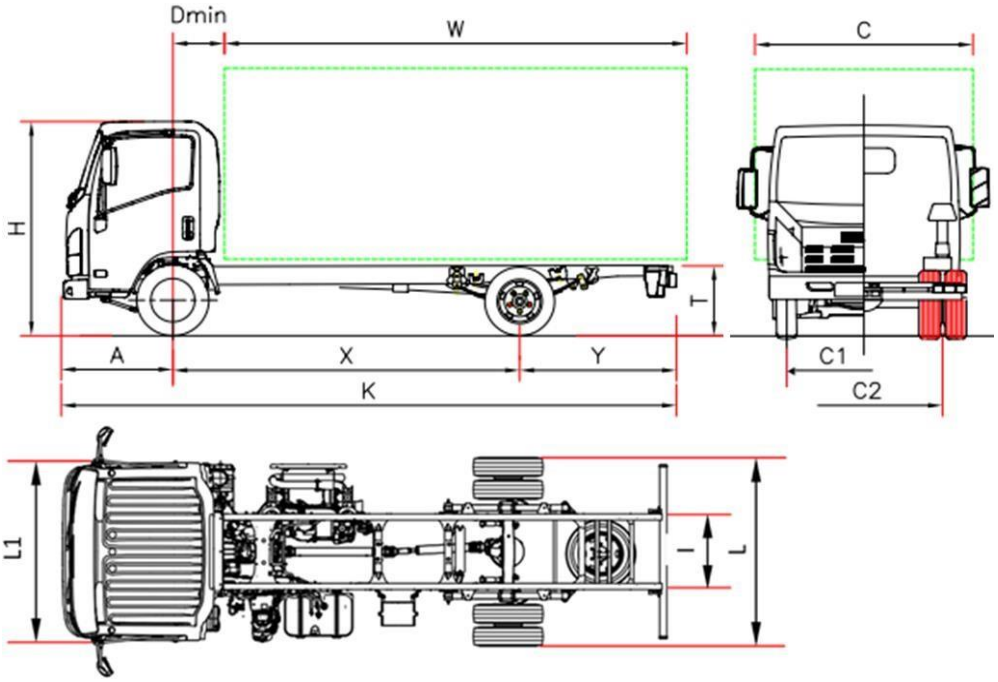

CHF 40.818 ohne MWST

L 35		L35 F	L 35 H	L 35 K	L 35 L
Radstand	X	**2750**	**3350**	**3845 (5)**	**4175 (5)**
Fahrzeuglänge	K	5295	6015	7032	7565
Aufbaulänge min. (1)	W	3535	4255	5272	5805
Aufbaulänge max. (1)	W	3820	4490	5502	6030
Überhang hinten	Y	1435	1555	2077	2280
ChAchsensbreite	T	730	720		
Kabinenhöhe	H	2150	2160		
Fahrgestellbreite	L	1865			
Kabinenbreite(2)	L1	1815			
Aufbaubreite(3)	C	2120			
Aufbauabstand min.	D min	650			
Überhang vorne	A	1110			
ChAchsensbreite	I	700			
Spur vorne	C1	1475			
Spur hinten	C2	1425			
Bodenfreiheit	-	190			
Wendekreis (4)	-	11,3	13,5	15,2	16,4
GEWICHT (kg)					
Leergewicht (6)		2240	2300	2350	2400
Leergewicht Achsen vorne / hinten		1580/660	1600/700	1625/725	1650/750
Fahrzeug mit Mindestgewicht ausgestattet		2585			
Gesamtgewicht		3500			
Maximale Achslast vorne/hinten		2100 / 2435			
Maximale Anhängelast ungebremst/Maximale Anhängelast gebremst		750 / 3500			

1. Die Länge der Karosserie bezieht sich auf ein gleichmäßig beladenes Fahrzeug, bis zur maximalen Kapazität auf jeder Achse (Abmessungen, die in der Konformitätserklärung ohne Fahrgestellmodifikationen angegeben sind).
2. Ausgenommen Blinker und Seitenspiegel.
3. Mögliche Breiten mit optionalen Spiegelhalterungen1865/1945 – 1945/2120 – 2120/2275
4. Wendekreis zwischen zwei Bordsteinen
5. Radstandsänderung (siehe Optionen)
6. Das Leergewicht beinhaltet das Reserverad, einen vollen Kraftstofftank und den Fahrer mit 75kg. NEES + 35 Kg (25/10)

Technische und spezifische Daten gelten nur als Richtwert und können jederzeit und ohne Vorankündigung geändert werden.

L 35 - Radstand (mm) F 2750 - H 3350 - K 3845 - L 4175

FEBRUAR 2021 **CHF 40.818 (**)**

Zusatzausrüstung	NEES 2 (nur Radstand F)	CHF 1680 (**)
	Rechts gelenkt (*)	CHF 1182 (**)
	(*) nur Radstand F e NEES 2; (*)nach Verfügbarkeit	(**)ohne MWST
Standardausrüstung		
• EGR - DPD - SCR • MID display • Motorbremse • Rückfahr-Warnsignal • Immobilizer	• Zentralverriegelung mit Funkfernbedienung • Gefederter Sitz • Elektrische Fensterheber • Tagfahrlicht	• Nebelscheinwerfer • Autoradio DAB+ mit USB • Scheinwerferhöhe man. verstellbar • Einstellbare Lenkradposition (Neigung und Höhe)
Option	• Klimaanlage	CHF 1089 (**)
	• Radstandsänderung	Auf Anfrage
	• Bodybuilder-Steuergerät	CHF 403 (**)

Motor	**ISUZU 4JJ1E6N Motor Diesel 4 Zylinder.** Commonrail, Intercooler Direkteinspritzung Ladeluftkühler mit Turbolader mit variabler Geometrie. HUBRAUM 2999 cm³ LEISTUNG 110kW (150 ps) 2800 rpm DREHMOMENT 375 Nm 1600 – 2800 rpm EMISSIONEN EURO VI OBD-D.
Sicherheit	ABS mit BAS (Assisted Braking System) **ESC (Elektronische Stabilitätskontrolle) und ASR** SRS Airbag Fahrer
Tank	**68 L** Radstand F – **93 L** Radstand H-K-L **16 L** Ad-Blue®
Getriebe und Differentialübersetzung	5 Gänge MYY5A – 5.315 - 2.908 - 1.558 - 1.000 - 0.721; Rückwärts 5.068; Differentialübersetzung 3.909 (43/11)
Getriebeart	**Mechanisch** NEES 2
Chassismasse	Breite 65 mm, Höhe 180 mm, Stärke 4 mm
Plätze	3
Achsen	2 Hinterachsantrieb mit Doppelbereifung
Bereifung	Vorne 205/75 R16C . Hinten 205/75 R16C Doppelbereifung.
Bremsen	Fussbremse. Scheibenbremse vorne und hinten. Hydraulisches 2-Kreis Bremssystem mit ABS, Handbremse wirkend auf Kardanwelle.
Aufhängung	Blattfederung vorne und hinten mit hydraulischen Stossdämpfern
Elektrische Anlage	Nominal Spannung 24V - Generator 90A -Getriebe: 2 x Batterie 70Ah

Technische und spezifische Daten gelten nur als Richtwert und können jederzeit und ohne Vorankündigung geändert werden.